令和３年度　第４８回三重県中学校ハンドボール選手権新人大会
兼　第１７回春の全国中学生ハンドボール選手権大会　三重県予選

【大会結果】

男子の部

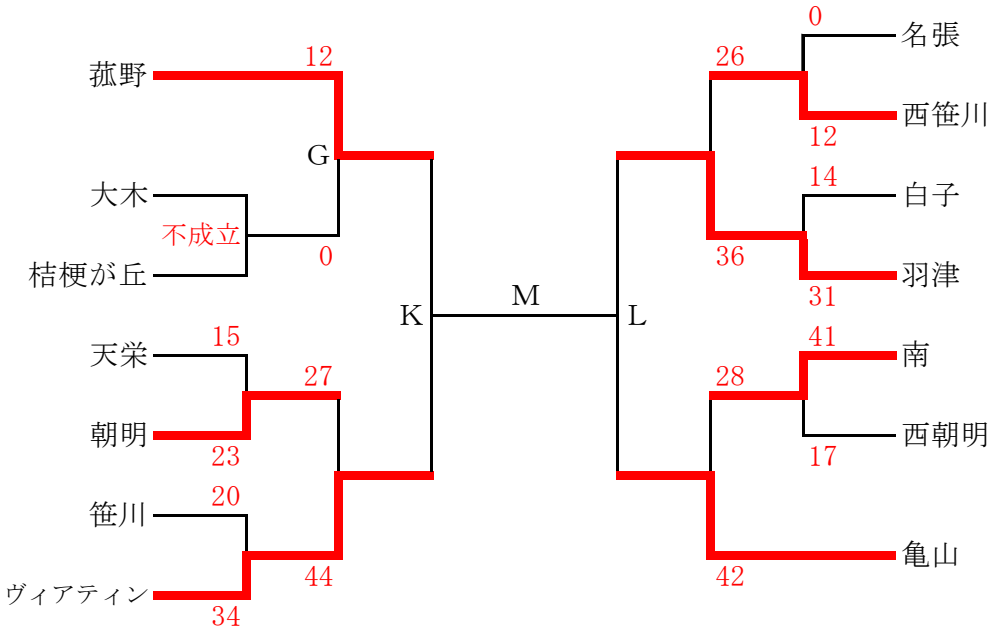

女子の部

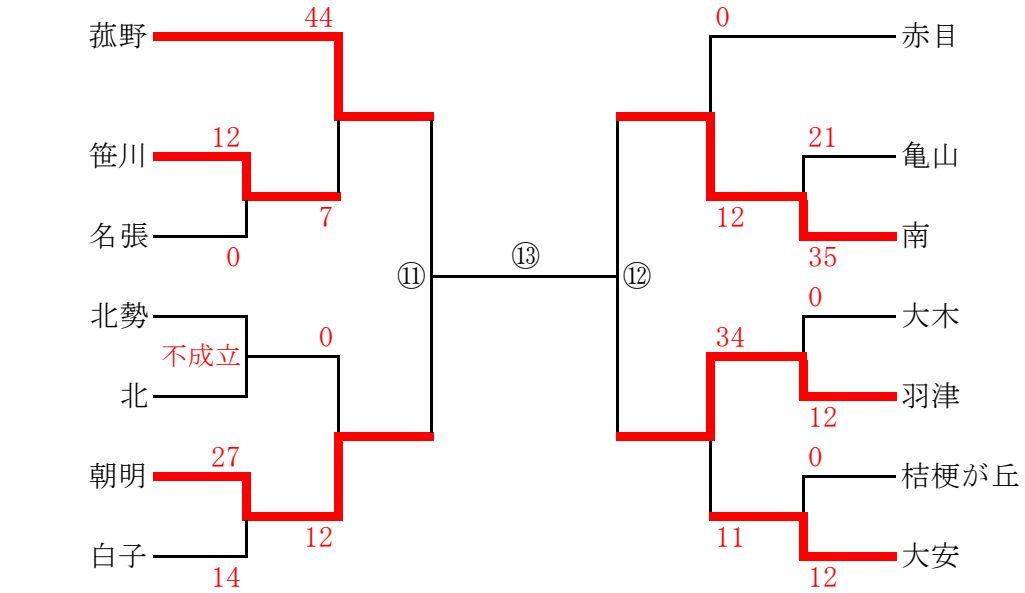

	男子の部	女子の部
優　勝		
準優勝		
第３位		